LAMPARAS Y GUIRNALDAS **SOLARES**

La elección inteligente para un futuro brillante

StoreFIX®

MODELO: STX-G1023K STX-G1024K

LAMPARA SOLAR DE JARDIN FOCO LED DE 7W CON PANEL SOLAR

CARACTERÍSTICAS

1. Carga solar, ahorro de energía y amigable con el medio ambiente, sin cableado, fácil de instalar, seguro de usar con calidad confiable. Paneles solares de 15 años de duración.
2. Diseño resistente al agua y al polvo para uso en exteriores.
3. Aplicaciones para cualquier iluminación exterior, tales como: luces de jardín montadas en la pared o césped, luces de patio, luces de garaje, parque, etc.

ESPECIFICACIÓN

- Fuente LED: SMD × 7pcs
- Color de temperature: 3000K, 4000K
- Panel Solar: Poly silicon, 5.5V / 2W
- Foco LED: 7W
- Batería de Litio: 3.7V / 1500mAh #18650
- Tiempo de carga: ≥8 hrs (podrá variar entre las diferentes estaciones y la intensidad de la luz solar)
- Tiempo de trabajo: 6-9 hrs
- Grado IP: IP44

NOTA: La duración de la batería depende de la exposición a la luz solar, las ubicaciones geográficas, las condiciones climáticas y las horas de luz del día.

INSTRUCCIONES DE INSTALACIÓN

Instalación montada en la pared
Fijar el producto en la pared con un tornillo, ajustar el ángulo de iluminación y la dirección del panel.

Instalación de suelo
Conectar el soporte a la lámpara y fijarlo en el suelo, ajustar el ángulo de iluminación y la dirección del panel.

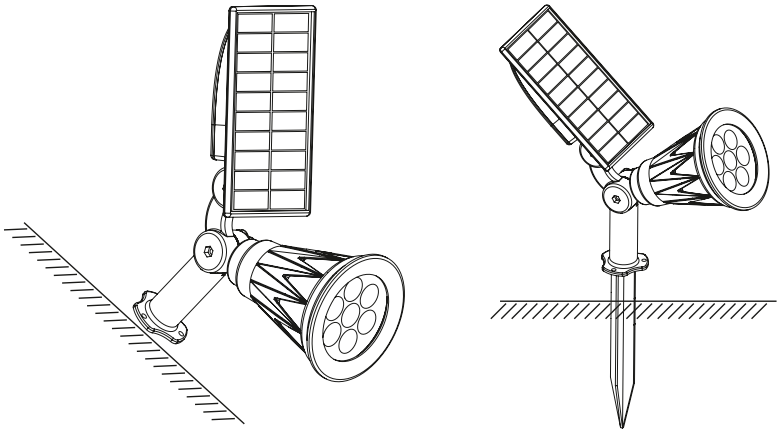

NOTA

1. La instalación del panel solar debe estar bajo la luz solar directa, el panel solar se puede ajustar en consecuencia.
2. Seleccione una ubicación al aire libre lejos de otras fuentes de luz durante la noche, como las luces de la calle. Puede causar que el producto no se encienda automáticamente por la noche.

OPERACIÓN

Interruptor ON/OFF:

Color de tempertura: 3000K, 4000K

1. Presione el botón por primera vez para encender la luz alta;
2. Presione el botón por segunda vez, para cambiar a luz baja;
3. Presione el botón por tercera vez, para apagar.

NOTA

1. Para verificar que la lámpara está lista, cubra el panel solar con la mano para ver si la lámpara se enciende.
2. Si la lámpara no está encendida, debe colocarla bajo la luz solar directa durante 2 días para cargar la batería.

MANTENIMIENTO, RESOLUCIÓN DE PROBLEMAS Y REEMPLAZO DE BATERÍA

1. Mantenga el panel solar limpio.
2. Si el producto solar no se enciende después de haber sido utilizado durante unos 2 años, reemplace las baterías recargables ya que pueden estar débiles o gastadas. (Batería 1pc #18650 3.7V/1500mAh, se debe usar una batería de litio o el mismo tipo equivalente recomendado).
3. Tenga cuidado al reemplazar las baterías. Abra la tapa de la batería para reemplazar la batería vieja por una nueva. La batería debe reciclarse o desecharse correctamente, no deseche las baterías en el fuego o en la basura. Comuníquese con el centro de reciclaje de su ciudad para averiguar cómo desechar correctamente las baterías.

CE RoHS

StoreFIX®

MODELO: STX-G1023KPOR STX-G1024KPIR

LAMPARA SOLAR DE JARDIN FOCO LED DE 7W CON PANEL SOLAR INTEGRADO Y SENSOR

CARACTERÍSTICAS

1. Carga solar, ahorro de energía y amigable con el medio ambiente, sin cableado, fácil de instalar, seguro de usar con calidad confiable. Paneles solares de 15 años de duración.
2. Diseño resistente al agua y al polvo para uso en exteriores.
3. Aplicaciones para cualquier iluminación exterior, tales como: luces de jardín montadas en la pared o césped, luces de patio, luces de garaje, parque, etc.

ESPECIFICACIÓN

- Fuente LED: SMD × 7pcs
- Color de temperature: 3000K, 4000K
- Panel Solar: Poly silicon, 5.5V / 2W
- Foco LED: 7W
- Batería de Litio: 3.7V / 1500mAh #18650
- Tiempo de carga: ≥8 hrs (podrá variar entre las diferentes estaciones y la intensidad de la luz solar)
- Tiempo de trabajo: 6-9 hrs
- Grado IP: IP44

NOTA: La duración de la batería depende de la exposición a la luz solar, las ubicaciones geográficas, las condiciones climáticas y las horas de luz del día.

INSTRUCCIONES DE INSTALACIÓN

Instalación de suelo
Conectar el soporte a la lámpara y fijarlo en el suelo, ajustar el ángulo de iluminación y la dirección del panel.

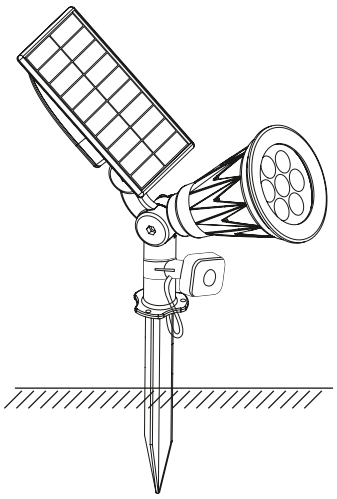

NOTA

1. La instalación del panel solar debe estar bajo la luz solar directa, el panel solar se puede ajustar en consecuencia.
2. Seleccione una ubicación al aire libre lejos de otras fuentes de luz durante la noche, como las luces de la calle. Puede causar que el producto no se encienda automáticamente por la noche.

OPERACIÓN

Interruptor ON/OFF:

1- Presione el botón la primera vez. La luz alta al 100% indica movimiento, luz baja al 30% sin movimiento.
2- Presione el botón por segunda vez, apáguelo.

Distancia de detección: 3-5m
Ángulo de detección: 120°

NOTA

1. Para verificar que la lámpara está lista, cubra el panel solar con la mano para ver si la lámpara se enciende.
2. Si la lámpara no está encendida, debe colocarla bajo la luz solar directa durante 2 días para cargar la batería.

MANTENIMIENTO, RESOLUCIÓN DE PROBLEMAS Y REEMPLAZO DE BATERÍA

1. Mantenga el panel solar limpio.
2. Si el producto solar no se enciende después de haber sido utilizado durante unos 2 años, reemplace las baterías recargables ya que pueden estar débiles o gastadas. (Batería 1pc #18650 3.7V/1500mAh, se debe usar una batería de litio o el mismo tipo equivalente recomendado)
3. Tenga cuidado al reemplazar las baterías. Abra la tapa de la batería para reemplazar la batería vieja por una nueva. La batería debe reciclarse o desecharse correctamente, no deseche las baterías en el fuego o en la basura. Comuníquese con el centro de reciclaje de su ciudad para averiguar cómo desechar correctamente las baterías.

CE RoHS

MODELO: STX-G102RGB

LAMPARA SOLAR DE JARDIN FOCO LED RGB DE 7W CON PANEL SOLAR INTEGRADO

CARACTERÍSTICAS

1. Carga solar, ahorro de energía y amigable con el medio ambiente, sin cableado, fácil de instalar, seguro de usar con calidad confiable. Paneles solares de 15 años de duración.
2. Diseño resistente al agua y al polvo para uso en exteriores.
3. Aplicaciones para cualquier iluminación exterior, tales como: luces de jardín montadas en la pared o césped, luces de patio, luces de garaje, parque, etc.

ESPECIFICACIÓN

- Fuente LED: SMD × 7pcs
- Color de temperature: RGB
- Panel Solar: Poly silicon, 5.5V / 2W
- Foco LED: 7W
- Batería de Litio: 3.7V / 1500mAh #18650
- Tiempo de carga: ≥8 hrs (podrá variar entre las diferentes estaciones y la intensidad de la luz solar)
- Tiempo de trabajo: 8-12 hrs
- Grado IP: IP44

NOTA: La duración de la batería depende de la exposición a la luz solar, las ubicaciones geográficas, las condiciones climáticas y las horas de luz del día.

INSTRUCCIONES DE INSTALACIÓN

Instalación montada en la pared
Fijar el producto en la pared con un tornillo, ajustar el ángulo de iluminación y la dirección del panel.

Instalación de suelo
Conectar el soporte a la lámpara y fijarlo en el suelo, ajustar el ángulo de iluminación y la dirección del panel.

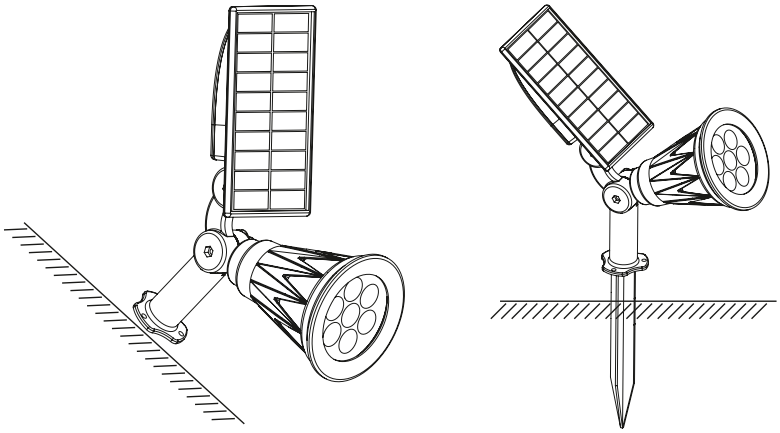

NOTA

1. La instalación del panel solar debe estar bajo la luz solar directa, el panel solar se puede ajustar en consecuencia.
2. Seleccione una ubicación al aire libre lejos de otras fuentes de luz durante la noche, como las luces de la calle. Puede causar que el producto no se encienda automáticamente por la noche.

OPERACIÓN

Interruptor ON/OFF:

1- Mantenga presionado el botón durante 3 segundos para encender la lámpara, los colores cambian automáticamente
2- Haga clic en el botón por segunda vez para corregir el color.
3- Haga clic en el botón por tercera vez, los colores cambian automáticamente de nuevo.
4- Mantenga presionado el botón durante cuatro segundos para apagar la lámpara.

NOTA

1. Para verificar que la lámpara está lista, cubra el panel solar con la mano para ver si la lámpara se enciende.
2. Si la lámpara no está encendida, debe colocarla bajo la luz solar directa durante 2 días para cargar la batería.

MANTENIMIENTO, RESOLUCIÓN DE PROBLEMAS Y REEMPLAZO DE BATERÍA

1. Mantenga el panel solar limpio.
2. Si el producto solar no se enciende después de haber sido utilizado durante unos 2 años, reemplace las baterías recargables ya que pueden estar débiles o gastadas. (Batería 1pc #18650 3.7V/2000mAh, se debe usar una batería de litio o el mismo tipo equivalente recomendado).
3. Tenga cuidado al reemplazar las baterías. Abra la tapa de la batería para reemplazar la batería vieja por una nueva. La batería debe reciclarse o desecharse correctamente, no deseche las baterías en el fuego o en la basura. Comuníquese con el centro de reciclaje de su ciudad para averiguar cómo desechar correctamente las baterías.

CE RoHS

MODELO: STX-G1043K-1 STX-G1044K-1

LAMPARA SOLAR DE JARDIN FOCO LED SIMPLE DE 7W CON PANEL SOLAR INDEPENDIENTE

CARACTERÍSTICAS

1. Carga solar, ahorro de energía y amigable con el medio ambiente, sin cableado, fácil de instalar, seguro de usar con calidad confiable. Paneles solares de 15 años de duración.
2. Diseño resistente al agua y al polvo para uso en exteriores.
3. Aplicaciones para cualquier iluminación exterior, tales como: luces de jardín montadas en la pared o césped, luces de patio, luces de garaje, parque, etc.

ESPECIFICACIÓN

- Fuente LED: SMD × 7pcs
- Color de temperature: 3000K, 4000K
- Panel Solar: Poly silicon, 5.5V / 2W
- Foco LED: 7W
- Batería de Litio: 3.7V / 1500mAh #18650
- Tiempo de carga: ≥8 hrs (podrá variar entre las diferentes estaciones y la intensidad de la luz solar)
- Tiempo de trabajo: 6-9 hrs
- Grado IP: IP44

NOTA: La duración de la batería depende de la exposición a la luz solar, las ubicaciones geográficas, las condiciones climáticas y las horas de luz del día.

INSTRUCCIONES DE INSTALACIÓN

Instalación montada en la pared
Fijar el producto en la pared con un tornillo, ajustar el ángulo de iluminación y la dirección del panel.

Instalación de suelo
Conectar el soporte a la lámpara y fijarlo en el suelo, ajustar el ángulo de iluminación y la dirección del panel.

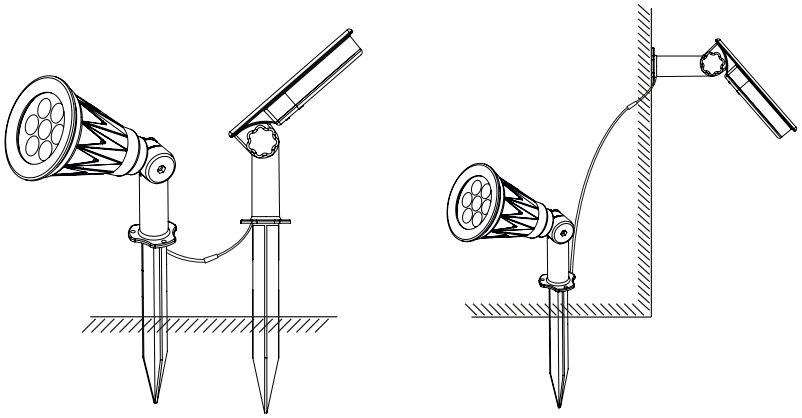

NOTA

1. La instalación del panel solar debe estar bajo la luz solar directa, el panel solar se puede ajustar en consecuencia.
2. Seleccione una ubicación al aire libre lejos de otras fuentes de luz durante la noche, como las luces de la calle. Puede causar que el producto no se encienda automáticamente por la noche.

OPERACIÓN

Interruptor ON/OFF:

Color de tempertura: 3000K, 4000K

1. Presione el botón por primera vez para encender la luz alta;
2. Presione el botón por segunda vez, para cambiar a luz baja;
3. Presione el botón por tercera vez, para apagar.

NOTA

1. Para verificar que la lámpara está lista, cubra el panel solar con la mano para ver si la lámpara se enciende.
2. Si la lámpara no está encendida, debe colocarla bajo la luz solar directa durante 2 días para cargar la batería.

MANTENIMIENTO, RESOLUCIÓN DE PROBLEMAS Y REEMPLAZO DE BATERÍA

1. Mantenga el panel solar limpio.
2. Si el producto solar no se enciende después de haber sido utilizado durante unos 2 años, reemplace las baterías recargables ya que pueden estar débiles o gastadas. (Batería 1pc #18650 3.7V/1500mAh, se debe usar una batería de litio o el mismo tipo equivalente recomendado).
3. Tenga cuidado al reemplazar las baterías. Abra la tapa de la batería para reemplazar la batería vieja por una nueva. La batería debe reciclarse o desecharse correctamente, no deseche las baterías en el fuego o en la basura. Comuníquese con el centro de reciclaje de su ciudad para averiguar cómo desechar correctamente las baterías.

CE RoHS

MODELO: STX-G1043K-2 STX-G1044K-2

LAMPARA SOLAR DE JARDIN FOCO LED DOBLE DE 7W C/U CON PANEL SOLAR INDEPENDIENTE

CARACTERÍSTICAS

1. Carga solar, ahorro de energía y amigable con el medio ambiente, sin cableado, fácil de instalar, seguro de usar con calidad confiable. Paneles solares de 15 años de duración.
2. Diseño resistente al agua y al polvo para uso en exteriores.
3. Aplicaciones para cualquier iluminación exterior, tales como: luces de jardín montadas en la pared o césped, luces de patio, luces de garaje, parque, etc.

ESPECIFICACIÓN

- Fuente LED: SMD × 7pcs X 2 FOCOS
- Color de temperature: 3000K, 4000K
- Panel Solar: Poly silicon, 5.5V / 2.5W
- Foco LED: 2x7W
- Batería de Litio: 3.7V / 1500mAh #18650
- Tiempo de carga: ≥8 hrs (podrá variar entre las diferentes estaciones y la intensidad de la luz solar)
- Tiempo de trabajo: 6-9 hrs
- Grado IP: IP44

NOTA: La duración de la batería depende de la exposición a la luz solar, las ubicaciones geográficas, las condiciones climáticas y las horas de luz del día.

INSTRUCCIONES DE INSTALACIÓN

Instalación montada en la pared
Fijar el producto en la pared con un tornillo, ajustar el ángulo de iluminación y la dirección del panel.

Instalación de suelo
Conectar el soporte a la lámpara y fijarlo en el suelo, ajustar el ángulo de iluminación y la dirección del panel.

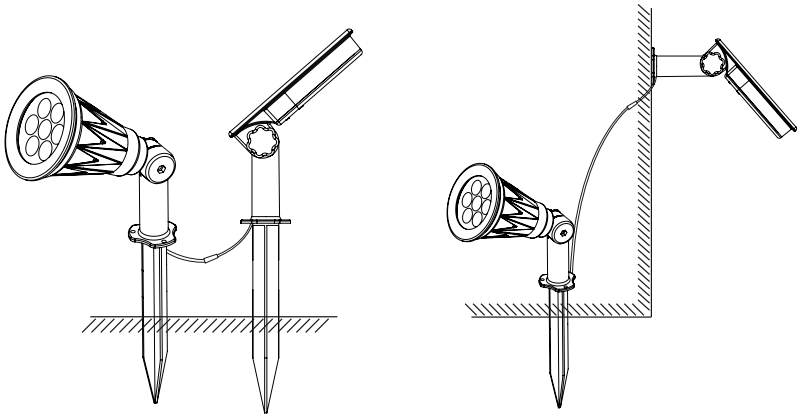

NOTA

1. La instalación del panel solar debe estar bajo la luz solar directa, el panel solar se puede ajustar en consecuencia.
2. Seleccione una ubicación al aire libre lejos de otras fuentes de luz durante la noche, como las luces de la calle. Puede causar que el producto no se encienda automáticamente por la noche.

OPERACIÓN

Interruptor ON/OFF:

Color de tempertura: 3000K, 4000K

1. Presione el botón por primera vez para encender la luz alta;
2. Presione el botón por segunda vez, para cambiar a luz baja;
3. Presione el botón por tercera vez, para apagar.

NOTA

1. Para verificar que la lámpara está lista, cubra el panel solar con la mano para ver si la lámpara se enciende.
2. Si la lámpara no está encendida, debe colocarla bajo la luz solar directa durante 2 días para cargar la batería.

MANTENIMIENTO, RESOLUCIÓN DE PROBLEMAS Y REEMPLAZO DE BATERÍA

1. Mantenga el panel solar limpio.
2. Si el producto solar no se enciende después de haber sido utilizado durante unos 2 años, reemplace las baterías recargables ya que pueden estar débiles o gastadas. (Batería 2pc #18650 3.7V/1500mAh, se debe usar una batería de litio o el mismo tipo equivalente recomendado).
3. Tenga cuidado al reemplazar las baterías. Abra la tapa de la batería para reemplazar la batería vieja por una nueva. La batería debe reciclarse o desecharse correctamente, no deseche las baterías en el fuego o en la basura. Comuníquese con el centro de reciclaje de su ciudad para averiguar cómo desechar correctamente las baterías.

CE RoHS

MODELO: STX-G2202

LAMPARA SOLAR RECTANGULAR DE JARDIN FOCO LED DE 4W COLOR 3 EN 1 CON PANEL SOLAR INTEGRADO

CARACTERÍSTICAS

1. Energía solar, ahorro de energía.
2. No se necesita alimentación de CA o CC, fácil de instalar.
3. Sensor automático, la luz puede cargarse automáticamente durante el día (suficiente luz solar) y encenderse en un ambiente oscuro.
4. Perfecto para piscinas, estanques, jardines, caminos y otras decoraciones e iluminación.

ESPECIFICACIÓN

- Flujo luminoso: 100-300LM
- Material: ABS & PC
- Panel solar : Poly-silicon 5.5V/2W
- Foco LED: 4W
- Batería de iones de litio: Batería de litio #18650 de 3,7 V/2000 mAh (incluida)
- Tiempo de carga : > 6 horas
- Tiempo de trabajo: 6-9 horas
- Grado IP: IP65
- Temperatura del color : 6000K+4000K+3000K
- Tipo de interruptor : Control de luz

NOTA: La duración de la batería depende de la exposición a la luz solar, las ubicaciones geográficas, las condiciones climáticas y las horas de luz del día.

OPERACIÓN

- Para verificar que la luz está lista, cubre el panel solar con la mano para ver si la lámpara se enciende.

- Si la lámpara no está encendida, debe colocarla bajo la luz solar durante 2 días para cargar la batería.

- Temperatura de color: 6000K+4000K+3000K (3 colores en 1 lámpara)
  1) Presione el botón por primera vez, encienda a 6000K
  2) Presione el botón por segunda vez, cambie a 4000K
  3) Presione el botón por tercera vez, cambie a 3000K

- Si el producto solar no se enciende después de haberlo usado durante aproximadamente 1 año, reemplace las baterías recargables, ya que pueden estar débiles o desgastadas. (Se debe usar una batería 18650#3.7V/2000 mAH, una batería de litio o el mismo tipo equivalente recomendado)

- Tenga cuidado al reemplazar las baterías. Abra la tapa de la batería para reemplazar la batería vieja por una nueva. La batería se debe reciclar o desechar correctamente, no se deshaga de las baterías en el fuego o en la basura. Comuníquese con el centro de reciclaje de su pueblo o ciudad para averiguar cómo desechar correctamente las baterías.

CONSEJOS DE CUIDADO

- Como el efecto de carga del panel solar depende de la luz del sol, el tiempo de luz LED se ve afectado por el clima, las estaciones, los lugares, etc.
- Se está cargando sólo cuando el interruptor está encendido.
- No golpee el producto para no causar daños irreversibles.
- La estaca es tan afilada que debes tener cuidado al usarla. Y no dejes que los niños jueguen con él.

SERVICIO POSTVENTA

El tiempo de garantía del producto es de un año.
No repararemos por motivos como errores de instalación, roturas, incendios, truenos de forma gratuita.

CE RoHS

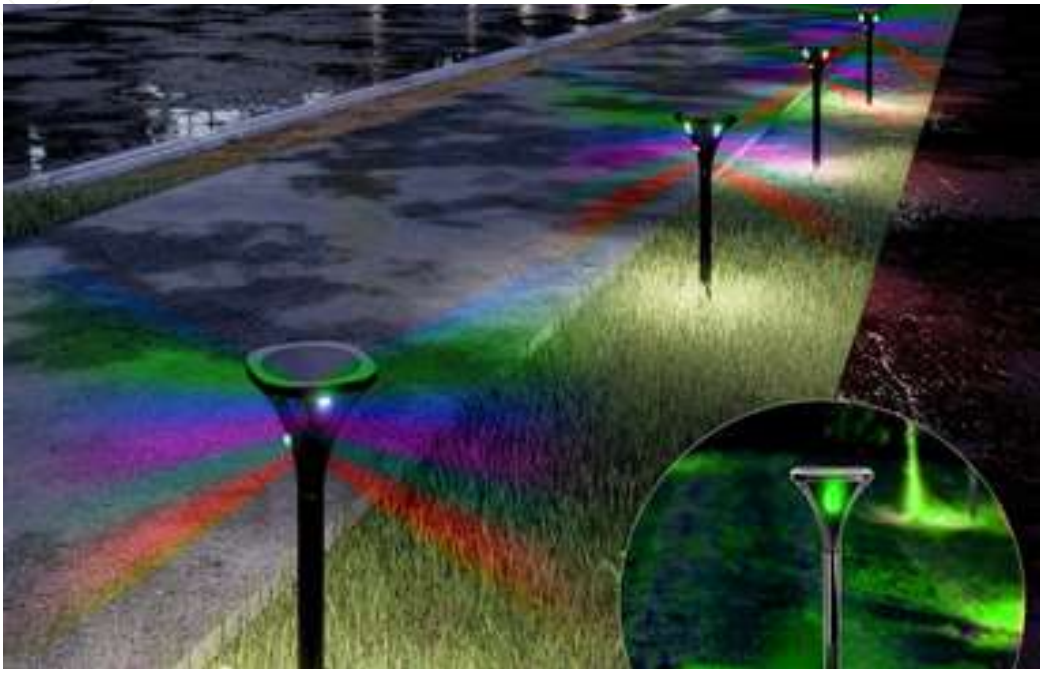

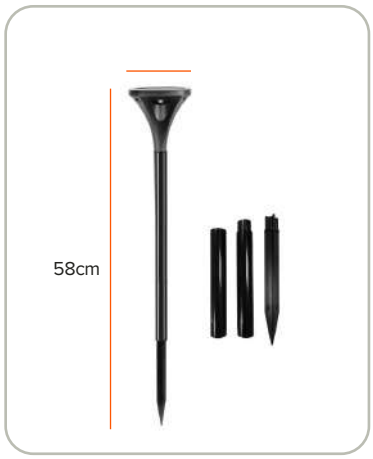

MODELO: STX-S5206RGB

LAMPARA SOLAR 360° DE JARDIN FOCO LED RGB DE 2W CON PANEL INTEGRADO

CARACTERÍSTICAS

1. Carga solar, ahorro de energía y amigable con el medio ambiente, sin cableado, fácil de instalar, seguro de usar con calidad confiable. Paneles solares de 15 años de duración.
2. Diseño resistente al agua y al polvo para uso en exteriores.
3. Aplicaciones para cualquier iluminación exterior, tales como: luces de jardín montadas en la pared o césped, luces de patio, luces de garaje, parque, etc.

ESPECIFICACIÓN

- Fuente LED: F8 x 4pcs
- Color de temperatura: RGB
- Panel Solar: Poly silicon, 5.5V / 1W
- Foco LED: 2W
- Batería de Litio: 3.7V / 2000mAh #18650
- Tiempo de carga: ≥8 hrs (podrá variar entre las diferentes estaciones y la intensidad de la luz solar)
- Tiempo de trabajo: 6-12 hrs
- Grado IP: IP44

NOTA: La duración de la batería depende de la exposición a la luz solar, las ubicaciones geográficas, las condiciones climáticas y las horas de luz del día.

INSTRUCCIONES DE INSTALACIÓN

Instalación de suelo
Conectar el soporte a la lámpara y fijarlo en el suelo, ajustar el ángulo de iluminación y la dirección del panel.

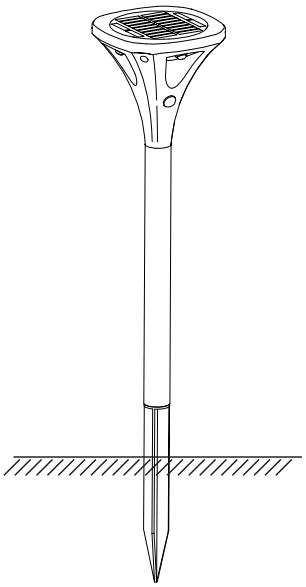

NOTA

1. La instalación del panel solar debe estar bajo la luz solar directa, el panel solar se puede ajustar en consecuencia.
2. Seleccione una ubicación al aire libre lejos de otras fuentes de luz durante la noche, como las luces de la calle. Puede causar que el producto no se encienda automáticamente por la noche.

OPERACIÓN

Interruptor ON/OFF:

1. Presione el botón por primera vez para encender.
2. Presione el botón por segunda vez, para apagar.

NOTA

1. Enciende automáticamente al atardecer, se apaga y carga la batería automáticamente al amanecer.
2. Para verificar que la lámpara está lista, cubra el panel solar con la mano para ver si la lámpara se enciende.
3. Si la lámpara no está encendida, debe colocarla bajo la luz solar directa durante 2 días para cargar la batería.

MANTENIMIENTO, RESOLUCIÓN DE PROBLEMAS Y REEMPLAZO DE BATERÍA

1. Mantenga el panel solar limpio.
2. Si el producto solar no se enciende después de haber sido utilizado durante unos 2 años, reemplace las baterías recargables ya que pueden estar débiles o gastadas. (Batería #18650 3.7V/1500mAh, se debe usar una batería de litio o el mismo tipo equivalente recomendado).
3. Tenga cuidado al reemplazar las baterías. Abra la tapa de la batería para reemplazar la batería vieja por una nueva. La batería debe reciclarse o desecharse correctamente, no deseche las baterías en el fuego o en la basura. Comuníquese con el centro de reciclaje de su ciudad para averiguar cómo desechar correctamente las baterías.

CE RoHS

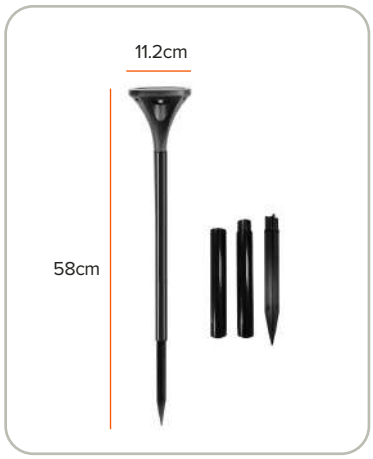

MODELO: STX-S52063K

LAMPARA SOLAR 360° DE JARDIN BLANCO CALIDO FOCO LED DE 2W CON PANEL INTEGRADO

CARACTERÍSTICAS

1. Carga solar, ahorro de energía y amigable con el medio ambiente, sin cableado, fácil de instalar, seguro de usar con calidad confiable. Paneles solares de 15 años de duración.
2. Diseño resistente al agua y al polvo para uso en exteriores.
3. Aplicaciones para cualquier iluminación exterior, tales como: luces de jardín montadas en la pared o césped, luces de patio, luces de garaje, parque, etc.

ESPECIFICACIÓN

- Fuente LED: F8 x 4pcs
- Color de temperatura: 3000K
- Panel Solar: Poly silicon, 5.5V / 1W
- Foco LED: 2W
- Batería de Litio: 3.7V / 2000mAh #18650
- Tiempo de carga: ≥8 hrs (podrá variar entre las diferentes estaciones y la intensidad de la luz solar)
- Tiempo de trabajo: 5-10 hrs
- Grado IP: IP44

NOTA: La duración de la batería depende de la exposición a la luz solar, las ubicaciones geográficas, las condiciones climáticas y las horas de luz del día.

INSTRUCCIONES DE INSTALACIÓN

Instalación de suelo
Conectar el soporte a la lámpara y fijarlo en el suelo, ajustar el ángulo de iluminación y la dirección del panel.

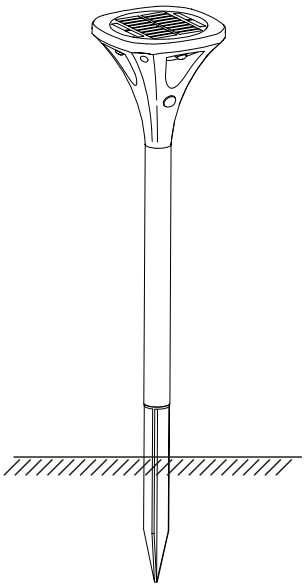

NOTA

1. La instalación del panel solar debe estar bajo la luz solar directa, el panel solar se puede ajustar en consecuencia.
2. Seleccione una ubicación al aire libre lejos de otras fuentes de luz durante la noche, como las luces de la calle. Puede causar que el producto no se encienda automáticamente por la noche.

OPERACIÓN

Interruptor ON/OFF:

1. Presione el botón por primera vez para encender.
2. Presione el botón por segunda vez, para apagar.

NOTA

1. Enciende automáticamente al atardecer, se apaga y carga la batería automáticamente al amanecer.
2. Para verificar que la lámpara está lista, cubra el panel solar con la mano para ver si la lámpara se enciende.
3. Si la lámpara no está encendida, debe colocarla bajo la luz solar directa durante 2 días para cargar la batería.

MANTENIMIENTO, RESOLUCIÓN DE PROBLEMAS Y REEMPLAZO DE BATERÍA

1. Mantenga el panel solar limpio.
2. Si el producto solar no se enciende después de haber sido utilizado durante unos 2 años, reemplace las baterías recargables ya que pueden estar débiles o gastadas. (Batería #18650 3.7V/1500mAh, se debe usar una batería de litio o el mismo tipo equivalente recomendado).
3. Tenga cuidado al reemplazar las baterías. Abra la tapa de la batería para reemplazar la batería vieja por una nueva. La batería debe reciclarse o desecharse correctamente, no deseche las baterías en el fuego o en la basura. Comuníquese con el centro de reciclaje de su ciudad para averiguar cómo desechar correctamente las baterías.

CE RoHS

STX-G7008G

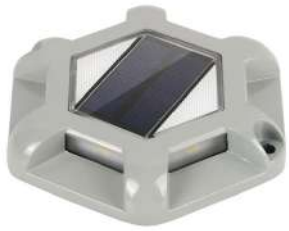

STX-G7008N

MODELO: STX-G7008G STX-G7008N

LAMPARA SOLAR DE JARDIN FOCO LED DE PISO DE 2W CON PANEL SOLAR INTEGRADO

CARACTERÍSTICAS

1. Carga solar, ahorro de energía y amigable con el medio ambiente, larga vida útil.
2. Peso: 2000 kg, después de instalarlo en el suelo, el automóvil puede pasar sobre él.

ESPECIFICACIÓN

- Tamaño del producto: 125*113*22mm
- Color de temperatura: 4000K
- Cubierta: aluminio+PC
- Color de cubierta: Negro , Gris
- Panel solar: Poly-silicon 2V / 0.18W
- Foco LED: 2W
- Batería Ni-NH : 1.2V 1200mah AA
- LED: SMD2835 x 6pcs
- Tiempo de trabajo: 8-10hrs
- Tiempo de carga: ≥8 horas
- Grado IP: IP65
- Peso : 2000kgs

NOTA: La duración de la batería depende de la exposición a la luz solar, las ubicaciones geográficas, las condiciones climáticas y las horas de luz del día.

MODO DE TRABAJO: CONTROL DE LUZ

1. Abra la función de control de luces presionando el botón en la parte posterior,
2. Al atardecer: encendido automático.
3. Al amanecer: se apaga y carga la batería automáticamente.

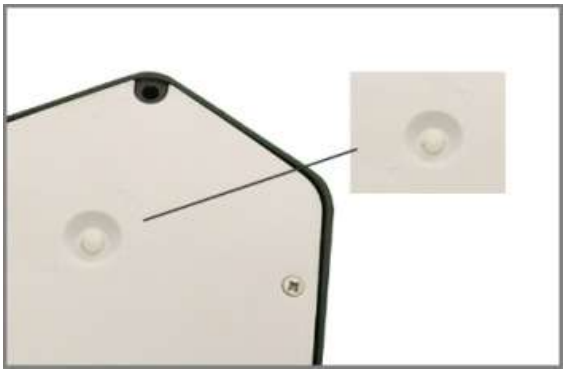

CARACTERÍSTICAS DEL PRODUCTO

1. Carga solar, ahorro de energía y amigable con el medio ambiente, larga vida útil.
2. Peso: 2000 kg, después de instalarlo en el suelo, el automóvil puede pasar sobre él.

NOTA

1. La ubicación del panel solar debe estar bajo la luz solar directa.
2. Seleccione una ubicación al aire libre lejos de otras fuentes de luz durante la noche, como las luces de la calle. Puede causar que el producto no se encienda automáticamente por la noche.

IMPORTANTE

1. Asegúrese de encender la luz antes de usar o cargar presionando el botón en la parte posterior
2. La luz debe cargarse completamente bajo la luz solar antes de usarla por primera vez.
3. Si la luz solar no se enciende después de 24 meses, reemplace las baterías recargables.
4. Mantenga la luz alejada del fuego para evitar explosiones.
5. Mantenga el panel solar limpio regularmente.
6. En los días soleados, el panel solar puede cargar la batería rápidamente; en los días nublados o lluviosos, el panel solar puede cargar la batería lentamente.

LO QUE INCLUYE EL PAQUETE

Luz solar de tierra/suelo	1PC
Manual de usuario	1PC
Tornillos	2PCS

CE RoHS

MODELO: STX-S42023K STX-S42024K

LAMPARA SOLAR DE JARDIN FOCO LED DOBLE DE PUNTO DE 3W C/U CON PANEL SOLAR INDEPENDIENTE

CARACTERÍSTICAS

1. Carga solar, ahorro de energía y amigable con el medio ambiente, sin cableado, fácil de instalar, seguro de usar con calidad confiable. Paneles solares de 15 años de duración.
2. Diseño resistente al agua y al polvo para uso en exteriores.
3. Aplicaciones para cualquier iluminación exterior, tales como: luces de jardín montadas en la pared o césped, luces de patio, luces de garaje, parque, etc.

ESPECIFICACIÓN

- Fuente LED: Alto Voltaje
- Color de temperatura: 3000K, 4000K
- Panel Solar: Poly silicon, 5.5V / 2W
- Foco LED: 2x3W
- Batería de Litio: 3.7V / 2000mAh #18650
- Tiempo de carga: ≥8 hrs (podrá variar entre las diferentes estaciones y la intensidad de la luz solar)
- Tiempo de trabajo: 6-9 hrs
- Grado IP: IP65
- 2 Watt cada estaca

NOTA: La duración de la batería depende de la exposición a la luz solar, las ubicaciones geográficas, las condiciones climáticas y las horas de luz del día.

INSTRUCCIONES DE INSTALACIÓN

Instalación montada en la pared
Fijar el producto en la pared con un tornillo, ajustar el ángulo de iluminación y la dirección del panel.

Instalación de suelo
Conectar el soporte a la lámpara y fijarlo en el suelo, ajustar el ángulo de iluminación y la dirección del panel.

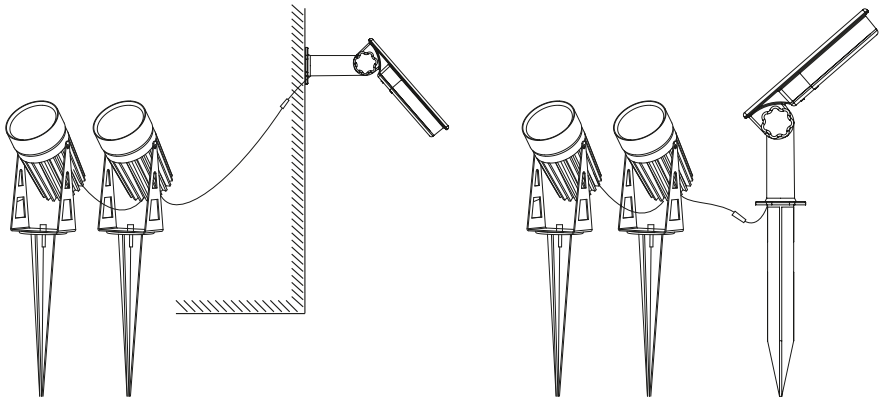

NOTA

1. La instalación del panel solar debe estar bajo la luz solar directa, el panel solar se puede ajustar en consecuencia.
2. Seleccione una ubicación al aire libre lejos de otras fuentes de luz durante la noche, como las luces de la calle. Puede causar que el producto no se encienda automáticamente por la noche.

OPERACIÓN

Interruptor ON/OFF:

Color de tempertura: 3000K, 4000K

1. Presione el botón por primera vez para encender la luz alta;
2. Presione el botón por segunda vez, para cambiar a luz baja;
3. Presione el botón por tercera vez, para apagar.

NOTA

1. Enciende automáticamente al atardecer, se apaga y carga la batería automáticamente al amanecer.
2. Para verificar que la lámpara está lista, cubra el panel solar con la mano para ver si la lámpara se enciende.
3. Si la lámpara no está encendida, debe colocarla bajo la luz solar directa durante 2 días para cargar la batería.

MANTENIMIENTO, RESOLUCIÓN DE PROBLEMAS Y REEMPLAZO DE BATERÍA

1. Mantenga el panel solar limpio.
2. Si el producto solar no se enciende después de haber sido utilizado durante unos 2 años, reemplace las baterías recargables ya que pueden estar débiles o gastadas. (Batería #18650 3.7V/2000mAh, se debe usar una batería de litio o el mismo tipo equivalente recomendado).
3. Tenga cuidado al reemplazar las baterías. Abra la tapa de la batería para reemplazar la batería vieja por una nueva. La batería debe reciclarse o desecharse correctamente, no deseche las baterías en el fuego o en la basura. Comuníquese con el centro de reciclaje de su ciudad para averiguar cómo desechar correctamente las baterías.

CE RoHS

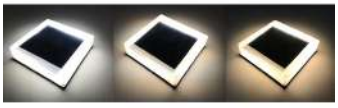

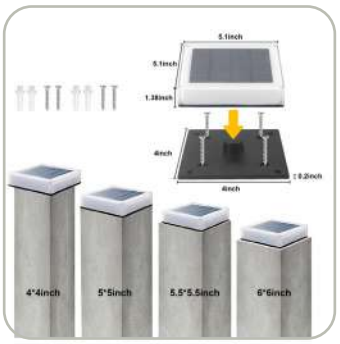

MODELO: STX-S5306

LAMPARA SOLAR DE JARDIN FOCO LED POSTE DE 2W CON PANEL SOLAR INDEPENDIENTE

ESPECIFICACIÓN

- LED chip: SMD2835 * 64pcs
- Tiempo de trabajo: 6-8 horas
- Panel solar: Mono-silicon, 6V/1.5W
- Foco LED: 2W
- Batería: 3.7V/2000mAh #18650
- Temperatura del color: 6000K+4000K+3000K
- Tamaño del producto: 13*13*4cm
- Grado IP: IP65
- Garantía: 2 años

NOTA: La duración de la batería depende de la exposición a la luz solar, las ubicaciones geográficas, las condiciones climáticas y las horas de luz del día.

MANTENIMIENTO

Limpie los paneles solares regularmente con una toalla húmeda para garantizar un rendimiento óptimo. No utilice ningún tipo de disolvente para la limpieza y tenga cuidado de no ejercer demasiada presión sobre los paneles solares durante la limpieza.

Nota: asegúrese de que la ubicación del panel solar esté bajo la luz solar directa.

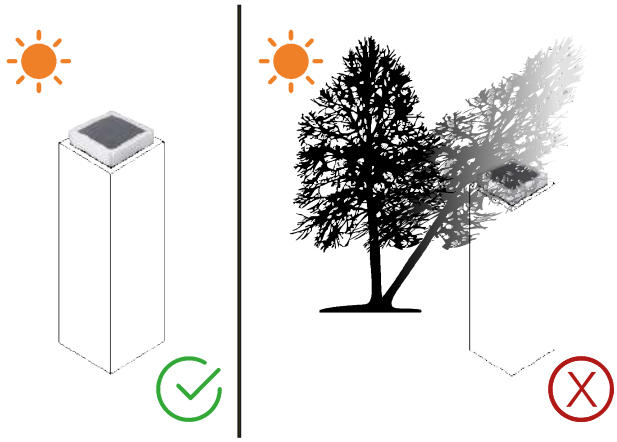

SOLUCIÓN DE PROBLEMAS

Si su luz no se enciende al anochecer, intente los siguientes pasos:

- Verifique y asegúrese de que el botón de encendido (debajo de la tapa) esté ENCENDIDO.
- Asegúrese de que el panel solar no esté cubierto y reciba 8 horas de luz solar.
- Asegúrese de que la luz no esté cerca de fuentes de luces nocturnas, como farolas o luces de porche.

Nota: El rendimiento de la luz solar variará según la época del año.
Durará más cuando haya tenido un día completo al sol en lugar de un día nublado.

INSTALACIÓN

- Paso 1: Retire la base de la luz del poste. Hay un interruptor de botón detrás del panel solar, haga clic una vez para activarlo y elija el color que desee.

6000K+4000K+3000K

1) Presione el botón por primera vez, encienda a 6000K
2) Presione el botón por segunda vez, cambie a 4000K
3) Presione el botón por tercera vez, cambie a 3000K

- Paso 2: coloque la base en el poste y fíjela con los tornillos provistos, luego enganche la luz del poste a la base.

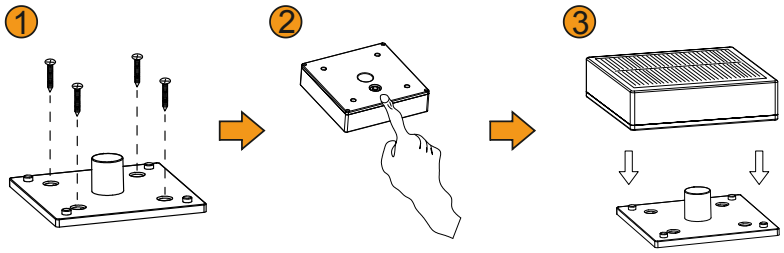

- Paso 3: La luz necesitará 12 horas para la primera carga completa.
  NOTA: La luz solar funcionará automáticamente al anochecer.

CE RoHS

STX-GUIRS10M-2200

GUIRNALDA SOLAR PARA JARDIN - TERRAZA 10 MT CALIDA 2200K

CARACTERÍSTICAS

1. Carga solar, ahorro de energía y amigable con el medio ambiente, sin cableado, fácil de instalar, seguro de usar con calidad confiable.
2. Diseño resistente al agua y al polvo para uso en exteriores.
3. Aplicaciones para cualquier iluminación exterior, tales como: luces de jardín montadas en la pared / árboles/ terrazas, luces de patio, luces de garaje, parque, etc.

ESPECIFICACIÓN

- Fuente de alimentación: Energía Solar
- Longitud del cordón: 10 metros
- Color del cordón: Negro
- Espaciado: 1M
- Color de temperatura: Blanco Cálido 2200k
- Con 10 soquetes fijos y 11 ampolletas LED (1 ampolleta de repuesto)
- Ampolleta: modelo S14 3V 0.5W
- Base Soquete: E27
- Potencia máxima: 8 W
- Tiempo de iluminación normal: 16 horas
- Entrada (panel solar): 6V, 5000 MA
- Batería: 3,7 V, 4000 MA
- Salida: 3,0 V, 4000 MA
- Conector impermeable: WP23M + WP23F
- Grado IP65

NOTA: La duración de la batería depende de la exposición a la luz solar, las ubicaciones geográficas, las condiciones climáticas y las horas de luz del día.

INTRODUCCIÓN GENERAL

1. [Opciones de carga solar y USB] Las luces solares para patio están especialmente diseñadas como fuente de alimentación dual. Se puede cargar con paneles solares durante 8-10 horas durante los días soleados. También se puede cargar a través de un puerto micro-USB durante unas 4 horas si el tiempo no acompaña, lo que te permitirá usarlo en cualquier momento.
2. ENCENDIDO/APAGADO automático] Con paneles solares automáticos sensibles a la luz. las luces solares del patio se encenderán automáticamente en la oscuridad y se apagarán automáticamente durante el día.
3. [4 modos de iluminación] 4 modos de iluminación que incluyen encendido continuo, parpadeo lento, parpadeo rápido y parpadeo intermitente.
4. [Impermeable] La cadena de luces para exteriores tiene un diseño impermeable de grado comercial que puede soportar todo tipo de clima
5. (Sin cableado, flexible y fácil de instalar) Empuje la estaca en el suelo o monte el soporte en cualquier pared. (Fácil de desatornillar el panel solar del soporte sin quitar todo el soporte).

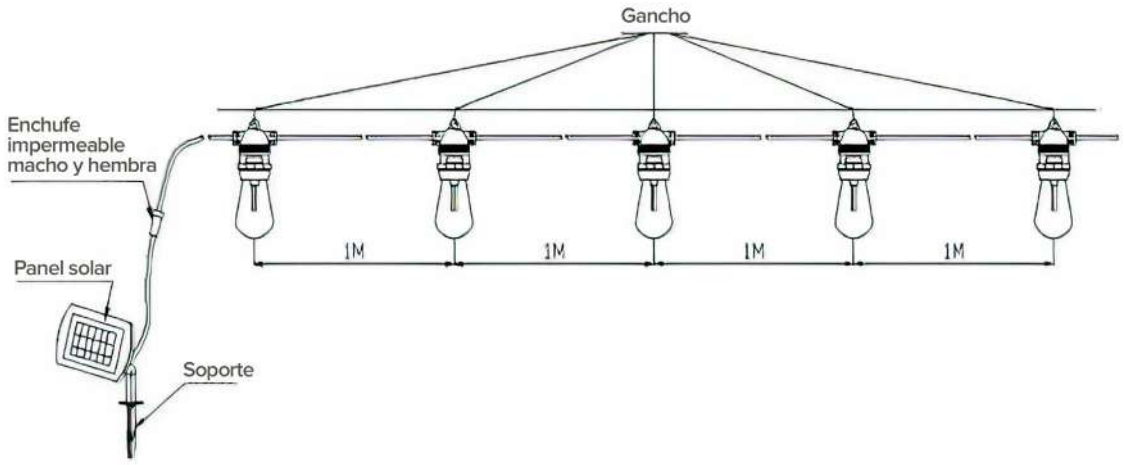

INSTRUCCIONES DE USUARIO

1. Instale bombillas a juego en cada portalámparas, el voltaje de la bombilla LED es de 3V.
2. Bloquee el panel solar y vea si la luz funciona. De lo contrario, presione el botón de ENCENDIDO/APAGADO de la parte posterior durante 1-2 segundos y verifique nuevamente.
3. Las luces solo funcionan cuando el interruptor está en el estado ENCENDIDO, las luces se encenderán automáticamente en la oscuridad o bloquearán el panel solar.
4. Presione el botón de MODO en la parte trasera para seleccionar 4 modos diferentes para satisfacer sus diversas necesidades.
5. Empuje la estaca en el suelo o monte el soporte en cualquier pared.
6. El panel solar está inclinado 45 grados para una mejor carga, o se puede cargar a través del puerto USB en el costado del panel solar.

CE RoHS

STX-GUIRS20M-2200

GUIRNALDA SOLAR PARA JARDIN - TERRAZA 20 MT CALIDA 2200K

CARACTERÍSTICAS

1. Carga solar, ahorro de energía y amigable con el medio ambiente, sin cableado, fácil de instalar, seguro de usar con calidad confiable.
2. Diseño resistente al agua y al polvo para uso en exteriores.
3. Aplicaciones para cualquier iluminación exterior, tales como: luces de jardín montadas en la pared / árboles/ terrazas, luces de patio, luces de garaje, parque, etc.

ESPECIFICACIÓN

- Fuente de alimentación: Energía Solar
- Longitud del cordón: 20 metros
- Color del cordón: Negro
- Espaciado: 1M
- Color de temperatura: Blanco Cálido 2200k
- Con 20 soquetes fijos y 21 ampolletas LED (1 ampolleta de repuesto)
- Ampolleta: modelo S14 3V 0.5W
- Base Soquete: E27
- Potencia máxima: 8W
- Tiempo normal de iluminación: 16 horas
- Entrada (panel solar): 6V, 5000MA
- Batería: 3.7V, 4000MA
- Salida: 3.0V, 4000MA
- Conector impermeable: WP23M + WP23F
- Grado IP645

NOTA: La duración de la batería depende de la exposición a la luz solar, las ubicaciones geográficas, las condiciones climáticas y las horas de luz del día.

INTRODUCCIÓN GENERAL

1. [Opciones de carga solar y USB] Las luces solares para patio están especialmente diseñadas como fuente de alimentación dual. Se puede cargar con paneles solares durante 8-10 horas durante los días soleados. También se puede cargar a través de un puerto micro-USB durante unas 4 horas si el tiempo no acompaña, lo que te permitirá usarlo en cualquier momento.
2. ENCENDIDO/APAGADO automático] Con paneles solares automáticos sensibles a la luz. las luces solares del patio se encenderán automáticamente en la oscuridad y se apagarán automáticamente durante el día.
3. [4 modos de iluminación] 4 modos de iluminación que incluyen encendido continuo, parpadeo lento, parpadeo rápido y parpadeo intermitente.
4. [Impermeable] La cadena de luces para exteriores tiene un diseño impermeable de grado comercial que puede soportar todo tipo de clima
5. (Sin cableado, flexible y fácil de instalar) Empuje la estaca en el suelo o monte el soporte en cualquier pared. (Fácil de desatornillar el panel solar del soporte sin quitar todo el soporte).

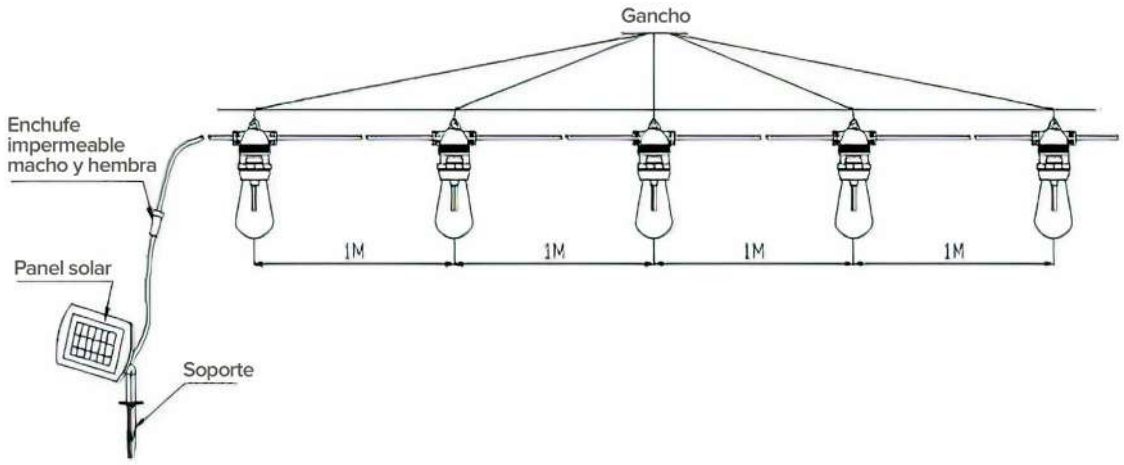

INSTRUCCIONES DE USUARIO

1. Instale bombillas a juego en cada portalámparas, el voltaje de la bombilla LED es de 3V.
2. Bloquee el panel solar y vea si la luz funciona. De lo contrario, presione el botón de ENCENDIDO/APAGADO de la parte posterior durante 1-2 segundos y verifique nuevamente.
3. Las luces solo funcionan cuando el interruptor está en el estado ENCENDIDO, las luces se encenderán automáticamente en la oscuridad o bloquearán el panel solar.
4. Presione el botón de MODO en la parte trasera para seleccionar 4 modos diferentes para satisfacer sus diversas necesidades.
5. Empuje la estaca en el suelo o monte el soporte en cualquier pared.
6. El panel solar está inclinado 45 grados para una mejor carga, o se puede cargar a través del puerto USB en el costado del panel solar.

CE RoHS

STX-GUIRS13M-G50

GUIRNALDA SOLAR G50 PARA JARDIN - TERRAZA 10 MT CALIDA 2700K

CARACTERÍSTICAS

1. Carga solar, ahorro de energía y amigable con el medio ambiente, sin cableado, fácil de instalar, seguro de usar con calidad confiable.
2. Diseño resistente al agua y al polvo para uso en exteriores.
3. Aplicaciones para cualquier iluminación exterior, tales como: luces de jardín montadas en la pared / árboles/ terrazas, luces de patio, luces de garaje, parque, etc.

ESPECIFICACIÓN

- Fuente de alimentación: Energía Solar
- Longitud del cordón: 13.5 metros
- Color del cordón: Negro
- Espaciado: 50cm
- Color de temperatura: Blanco Cálido 2300k
- Con 20 soquetes fijos y 20 ampolletas LED fijas.
- Ampolleta: modelo G50 0.2W fijas
- Base Soquete: E27
- Entrada (panel solar): 24v, 4w
- Batería: 4.5v, 2000 mA
- Conector impermeable: WP23M + WP23F
- Base del material: Plástico
- Grado IP44

NOTA: La duración de la batería depende de la exposición a la luz solar, las ubicaciones geográficas, las condiciones climáticas y las horas de luz del día.

INTRODUCCIÓN GENERAL

1. [Opciones de carga solar y USB] Las luces solares para patio están especialmente diseñadas como fuente de alimentación dual. Se puede cargar con paneles solares durante 8-10 horas durante los días soleados. También se puede cargar a través de un puerto micro-USB durante unas 4 horas si el tiempo no acompaña, lo que te permitirá usarlo en cualquier momento.
2. ENCENDIDO/APAGADO automático] Con paneles solares automáticos sensibles a la luz. las luces solares del patio se encenderán automáticamente en la oscuridad y se apagarán automáticamente durante el día.
3. [4 modos de iluminación] 4 modos de iluminación que incluyen encendido continuo, parpadeo lento, parpadeo rápido y parpadeo intermitente.
4. [Impermeable] La cadena de luces para exteriores tiene un diseño impermeable de grado comercial que puede soportar todo tipo de clima
5. (Sin cableado, flexible y fácil de instalar) Empuje la estaca en el suelo o monte el soporte en cualquier pared. (Fácil de desatornillar el panel solar del soporte sin quitar todo el soporte).

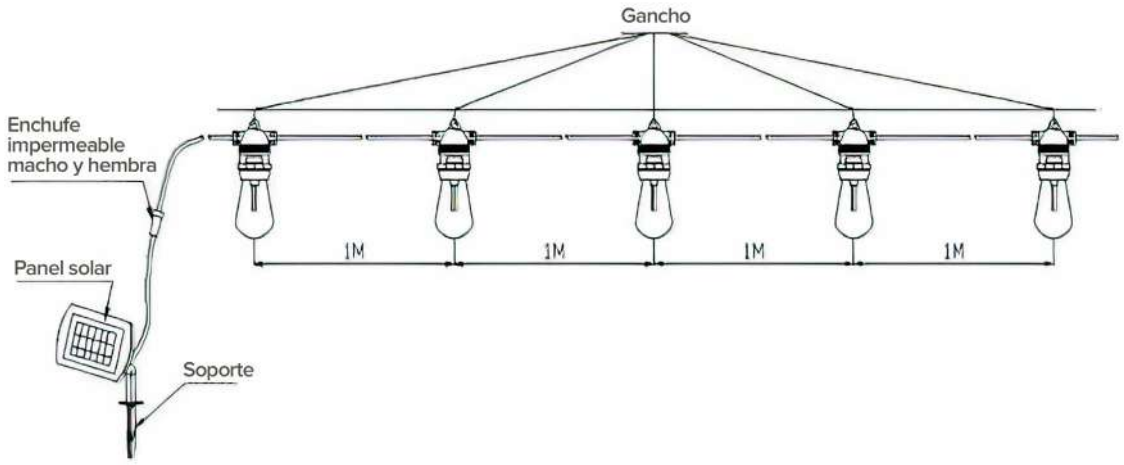

INSTRUCCIONES DE USUARIO

1. Instale bombillas a juego en cada portalámparas, el voltaje de la bombilla LED es de 3V.
2. Bloquee el panel solar y vea si la luz funciona. De lo contrario, presione el botón de ENCENDIDO/APAGADO de la parte posterior durante 1-2 segundos y verifique nuevamente.
3. Las luces solo funcionan cuando el interruptor está en el estado ENCENDIDO, las luces se encenderán automáticamente en la oscuridad o bloquearán el panel solar.
4. Presione el botón de MODO en la parte trasera para seleccionar 4 modos diferentes para satisfacer sus diversas necesidades.
5. Empuje la estaca en el suelo o monte el soporte en cualquier pared.
6. El panel solar está inclinado 45 grados para una mejor carga, o se puede cargar a través del puerto USB en el costado del panel solar.

CE RoHS

STX-GUIRSOL10

GUIRNALDA SOLAR PARA JARDIN - TERRAZA 10 MT CALIDA 2700K

CARACTERÍSTICAS

1. Carga solar, ahorro de energía y amigable con el medio ambiente, sin cableado, fácil de instalar, seguro de usar con calidad confiable.
2. Diseño resistente al agua y al polvo para uso en exteriores.
3. Aplicaciones para cualquier iluminación exterior, tales como: luces de jardín montadas en la pared / árboles/ terrazas, luces de patio, luces de garaje, parque, etc.

ESPECIFICACIÓN

- Fuente de alimentación: Energía Solar
- Longitud del cordón: 10 metros
- Color del cordón: Negro
- Espaciado: 1M
- Color de temperatura: Blanco Cálido 2700k
- Con 10 soquetes fijos y 11 ampolletas LED (1 ampolleta de repuesto)
- Ampolleta: modelo S14 3V 0.5W
- Base Soquete: E27
- Potencia máxima: 8 W
- Tiempo de iluminación normal: 16 horas
- Entrada (panel solar): 6V, 5000 MA
- Batería: 3,7 V, 4000 MA
- Salida: 3,0 V, 4000 MA
- Conector impermeable: WP23M + WP23F
- Grado IP65

NOTA: La duración de la batería depende de la exposición a la luz solar, las ubicaciones geográficas, las condiciones climáticas y las horas de luz del día.

INTRODUCCIÓN GENERAL

1. [Opciones de carga solar y USB] Las luces solares para patio están especialmente diseñadas como fuente de alimentación dual. Se puede cargar con paneles solares durante 8-10 horas durante los días soleados. También se puede cargar a través de un puerto micro-USB durante unas 4 horas si el tiempo no acompaña, lo que te permitirá usarlo en cualquier momento.
2. ENCENDIDO/APAGADO automático] Con paneles solares automáticos sensibles a la luz. las luces solares del patio se encenderán automáticamente en la oscuridad y se apagarán automáticamente durante el día.
3. [4 modos de iluminación] 4 modos de iluminación que incluyen encendido continuo, parpadeo lento, parpadeo rápido y parpadeo intermitente.
4. [Impermeable] La cadena de luces para exteriores tiene un diseño impermeable de grado comercial que puede soportar todo tipo de clima
5. (Sin cableado, flexible y fácil de instalar) Empuje la estaca en el suelo o monte el soporte en cualquier pared. (Fácil de desatornillar el panel solar del soporte sin quitar todo el soporte).

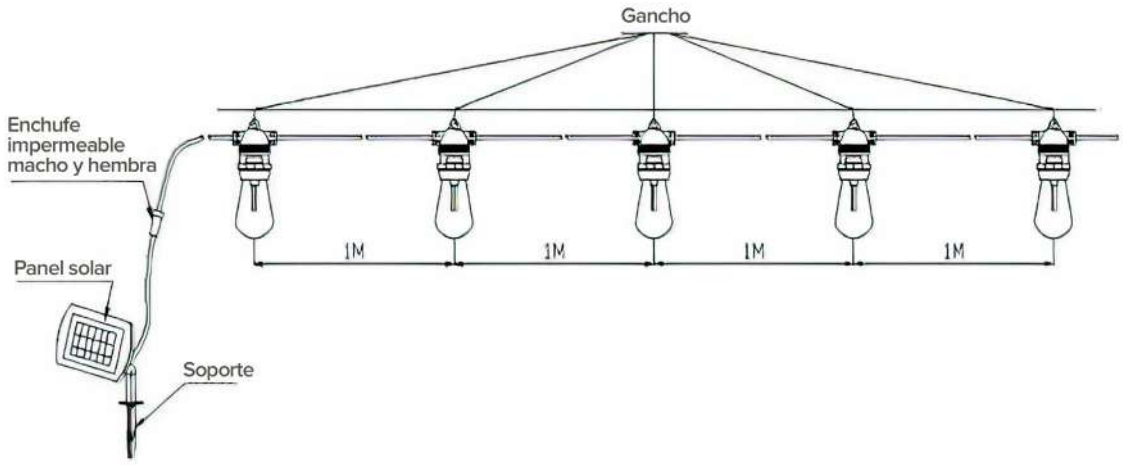

INSTRUCCIONES DE USUARIO

1. Instale bombillas a juego en cada portalámparas, el voltaje de la bombilla LED es de 3V.
2. Bloquee el panel solar y vea si la luz funciona. De lo contrario, presione el botón de ENCENDIDO/APAGADO de la parte posterior durante 1-2 segundos y verifique nuevamente.
3. Las luces solo funcionan cuando el interruptor está en el estado ENCENDIDO, las luces se encenderán automáticamente en la oscuridad o bloquearán el panel solar.
4. Presione el botón de MODO en la parte trasera para seleccionar 4 modos diferentes para satisfacer sus diversas necesidades.
5. Empuje la estaca en el suelo o monte el soporte en cualquier pared.
6. El panel solar está inclinado 45 grados para una mejor carga, o se puede cargar a través del puerto USB en el costado del panel solar.

CE RoHS

STX-GUIRSOL15

GUIRNALDA SOLAR PARA JARDIN - TERRAZA 15 MT CALIDA 2700K

CARACTERÍSTICAS

1. Carga solar, ahorro de energía y amigable con el medio ambiente, sin cableado, fácil de instalar, seguro de usar con calidad confiable.
2. Diseño resistente al agua y al polvo para uso en exteriores.
3. Aplicaciones para cualquier iluminación exterior, tales como: luces de jardín montadas en la pared / árboles/ terrazas, luces de patio, luces de garaje, parque, etc.

ESPECIFICACIÓN

- Fuente de alimentación: Energía Solar
- Longitud de cordón: 15.7 metros
- Color del cordón: Negro
- Espaciado: 1M
- Temperatura de Color: Blanco Cálido 2700k
- Con 15 soquetes fijos y 16 ampolletas LED (1 ampolleta de repuesto)
- Ampolleta: modelo S14 3V 0.5W
- Base Soquete: E27
- Potencia máxima: 8W
- Tiempo normal de iluminación: 16 horas
- Materiales del cable: PVC+ 100% cobre
- Panel solar: 6V, 500mAH
- Capacidad de la batería: 3.7 V, 4000 mA
- Cable principal: HO3VV - F 2x0.5 mm2
- Conector impermeable: WP23M + WP23F
- Grado IP: IP65

NOTA: La duración de la batería depende de la exposición a la luz solar, las ubicaciones geográficas, las condiciones climáticas y las horas de luz del día.

INTRODUCCIÓN GENERAL

1. [Opciones de carga solar y USB] Las luces solares para patio están especialmente diseñadas como fuente de alimentación dual. Se puede cargar con paneles solares durante 8-10 horas durante los días soleados. También se puede cargar a través de un puerto micro-USB durante unas 4 horas si el tiempo no acompaña, lo que te permitirá usarlo en cualquier momento.
2. ENCENDIDO/APAGADO automático] Con paneles solares automáticos sensibles a la luz. las luces solares del patio se encenderán automáticamente en la oscuridad y se apagarán automáticamente durante el día.
3. [4 modos de iluminación] 4 modos de iluminación que incluyen encendido continuo, parpadeo lento, parpadeo rápido y parpadeo intermitente.
4. [Impermeable] La cadena de luces para exteriores tiene un diseño impermeable de grado comercial que puede soportar todo tipo de clima
5. (Sin cableado, flexible y fácil de instalar) Empuje la estaca en el suelo o monte el soporte en cualquier pared. (Fácil de desatornillar el panel solar del soporte sin quitar todo el soporte).

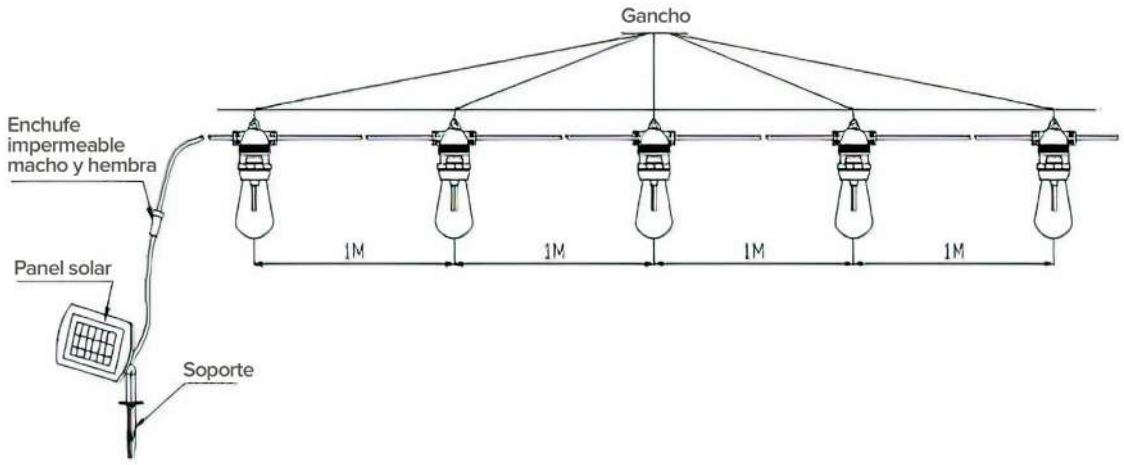

INSTRUCCIONES DE USUARIO

1. Instale bombillas a juego en cada portalámparas, el voltaje de la bombilla LED es de 3V.
2. Bloquee el panel solar y vea si la luz funciona. De lo contrario, presione el botón de ENCENDIDO/APAGADO de la parte posterior durante 1-2 segundos y verifique nuevamente.
3. Las luces solo funcionan cuando el interruptor está en el estado ENCENDIDO, las luces se encenderán automáticamente en la oscuridad o bloquearán el panel solar.
4. Presione el botón de MODO en la parte trasera para seleccionar 4 modos diferentes para satisfacer sus diversas necesidades.
5. Empuje la estaca en el suelo o monte el soporte en cualquier pared.
6. El panel solar está inclinado 45 grados para una mejor carga, o se puede cargar a través del puerto USB en el costado del panel solar.

CE RoHS

STX-GUIRS20M-2700

GUIRNALDA SOLAR PARA JARDIN - TERRAZA 20 MT CALIDA 2700K

CARACTERÍSTICAS

1. Carga solar, ahorro de energía y amigable con el medio ambiente, sin cableado, fácil de instalar, seguro de usar con calidad confiable.
2. Diseño resistente al agua y al polvo para uso en exteriores.
3. Aplicaciones para cualquier iluminación exterior, tales como: luces de jardín montadas en la pared / árboles/ terrazas, luces de patio, luces de garaje, parque, etc.

ESPECIFICACIÓN

- Fuente de alimentación: Energía Solar
- Longitud del cordón: 20 metros
- Color del cordón: Negro
- Espaciado: 1M
- Color de temperatura: Blanco Cálido 2700k
- Con 20 soquetes fijos y 21 ampolletas LED (1 ampolleta de repuesto)
- Ampolleta: modelo S14 3V 0.5W
- Base Soquete: E27
- Potencia máxima: 8W
- Tiempo normal de iluminación: 16 horas
- Entrada (panel solar): 6V, 5000MA
- Batería: 3.7V, 4000MA
- Salida: 3.0V, 4000MA
- Conector impermeable: WP23M + WP23F
- Grado IP65

NOTA: La duración de la batería depende de la exposición a la luz solar, las ubicaciones geográficas, las condiciones climáticas y las horas de luz del día.

INTRODUCCIÓN GENERAL

1. [Opciones de carga solar y USB] Las luces solares para patio están especialmente diseñadas como fuente de alimentación dual. Se puede cargar con paneles solares durante 8-10 horas durante los días soleados. También se puede cargar a través de un puerto micro-USB durante unas 4 horas si el tiempo no acompaña, lo que te permitirá usarlo en cualquier momento.
2. ENCENDIDO/APAGADO automático] Con paneles solares automáticos sensibles a la luz. las luces solares del patio se encenderán automáticamente en la oscuridad y se apagarán automáticamente durante el día.
3. [4 modos de iluminación] 4 modos de iluminación que incluyen encendido continuo, parpadeo lento, parpadeo rápido y parpadeo intermitente.
4. [Impermeable] La cadena de luces para exteriores tiene un diseño impermeable de grado comercial que puede soportar todo tipo de clima
5. (Sin cableado, flexible y fácil de instalar) Empuje la estaca en el suelo o monte el soporte en cualquier pared. (Fácil de desatornillar el panel solar del soporte sin quitar todo el soporte).

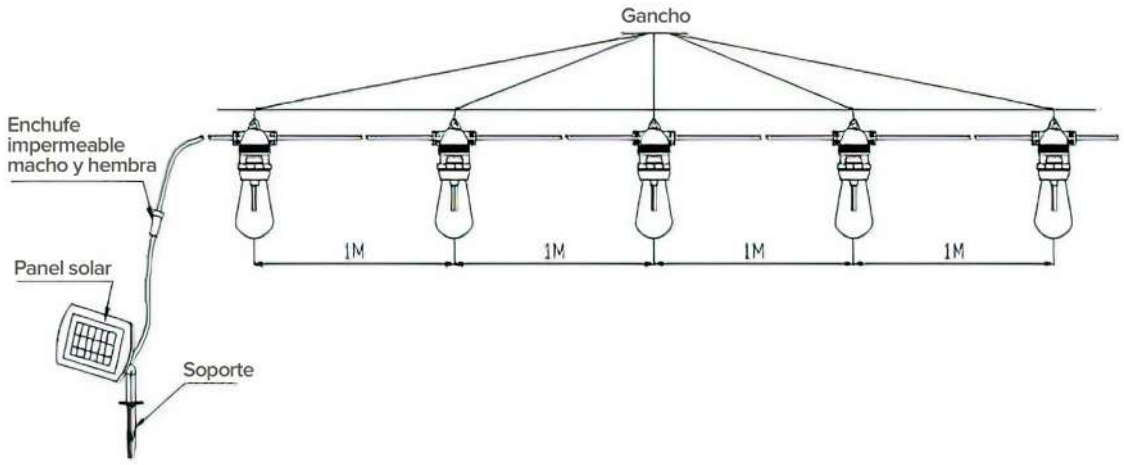

INSTRUCCIONES DE USUARIO

1. Instale bombillas a juego en cada portalámparas, el voltaje de la bombilla LED es de 3V.
2. Bloquee el panel solar y vea si la luz funciona. De lo contrario, presione el botón de ENCENDIDO/APAGADO de la parte posterior durante 1-2 segundos y verifique nuevamente.
3. Las luces solo funcionan cuando el interruptor está en el estado ENCENDIDO, las luces se encenderán automáticamente en la oscuridad o bloquearán el panel solar.
4. Presione el botón de MODO en la parte trasera para seleccionar 4 modos diferentes para satisfacer sus diversas necesidades.
5. Empuje la estaca en el suelo o monte el soporte en cualquier pared.
6. El panel solar está inclinado 45 grados para una mejor carga, o se puede cargar a través del puerto USB en el costado del panel solar.

CE RoHS

STX-GUIRSOL30

GUIRNALDA SOLAR PARA JARDIN - TERRAZA 30 MT CALIDA 2700K

CARACTERÍSTICAS

1. Carga solar, ahorro de energía y amigable con el medio ambiente, sin cableado, fácil de instalar, seguro de usar con calidad confiable.
2. Diseño resistente al agua y al polvo para uso en exteriores.
3. Aplicaciones para cualquier iluminación exterior, tales como: luces de jardín montadas en la pared / árboles/ terrazas, luces de patio, luces de garaje, parque, etc.

ESPECIFICACIÓN

- Fuente de alimentación: Energía Solar
- Longitud del cordón: 30 metros
- Color del cordón: Negro
- Espaciado: 1M
- Color de temperatura: Blanco Cálido 2700k
- Con 30 soquetes fijos y 31 ampolletas LED (1 ampolleta de repuesto)
- Ampolleta: modelo S14 3V 0.5W
- Base Soquete: E27
- Potencia máxima: 15W
- Tiempo normal de iluminación: 16 horas
- Entrada (panel solar): 6V, 5000MA
- Batería: 3.7V, 4000MA
- Salida: 3.0V, 4000MA
- Conector impermeable: WP23M + WP23F
- Grado IP65

NOTA: La duración de la batería depende de la exposición a la luz solar, las ubicaciones geográficas, las condiciones climáticas y las horas de luz del día.

INTRODUCCIÓN GENERAL

1. [Opciones de carga solar y USB] Las luces solares para patio están especialmente diseñadas como fuente de alimentación dual. Se puede cargar con paneles solares durante 8-10 horas durante los días soleados. También se puede cargar a través de un puerto micro-USB durante unas 4 horas si el tiempo no acompaña, lo que te permitirá usarlo en cualquier momento.
2. ENCENDIDO/APAGADO automático] Con paneles solares automáticos sensibles a la luz. las luces solares del patio se encenderán automáticamente en la oscuridad y se apagarán automáticamente durante el día.
3. [4 modos de iluminación] 4 modos de iluminación que incluyen encendido continuo, parpadeo lento, parpadeo rápido y parpadeo intermitente.
4. [Impermeable] La cadena de luces para exteriores tiene un diseño impermeable de grado comercial que puede soportar todo tipo de clima
5. (Sin cableado, flexible y fácil de instalar) Empuje la estaca en el suelo o monte el soporte en cualquier pared. (Fácil de desatornillar el panel solar del soporte sin quitar todo el soporte).

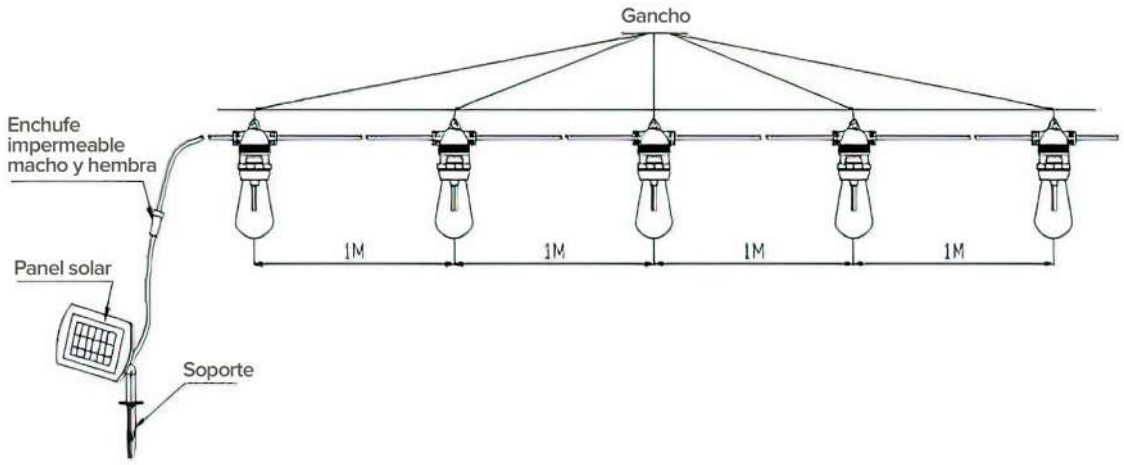

INSTRUCCIONES DE USUARIO

1. Instale bombillas a juego en cada portalámparas, el voltaje de la bombilla LED es de 3V.
2. Bloquee el panel solar y vea si la luz funciona. De lo contrario, presione el botón de ENCENDIDO/APAGADO de la parte posterior durante 1-2 segundos y verifique nuevamente.
3. Las luces solo funcionan cuando el interruptor está en el estado ENCENDIDO, las luces se encenderán automáticamente en la oscuridad o bloquearán el panel solar.
4. Presione el botón de MODO en la parte trasera para seleccionar 4 modos diferentes para satisfacer sus diversas necesidades.
5. Empuje la estaca en el suelo o monte el soporte en cualquier pared.
6. El panel solar está inclinado 45 grados para una mejor carga, o se puede cargar a través del puerto USB en el costado del panel solar.

CE RoHS

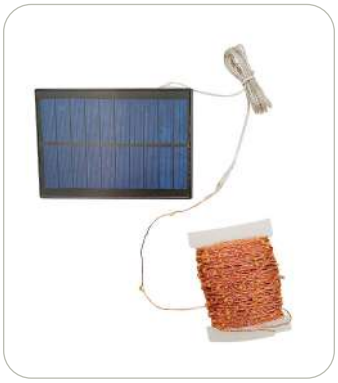

STX-SYZ13

GUIRNALDA SOLAR LED SEMILLA BLANCO CALIDO

CARACTERÍSTICAS

1. Producto solar de cobre, incluye panel solar.
2. Cuenta con 8 programaciones distintas, las cuales se seleccionan en los botones que están detrás del panel solar, cuenta con un largo de 30 metros, ideal para adornar plantas, arbustos y terrazas

ESPECIFICACIÓN

- Largo: 30 metros
- Puntos Led: 300 unidades
- Material: cobre
- Color: blanco cálido 2200/2300k
- Potencia: 0.06w/cada led
- Función: 8 programaciones

NOTA: La duración de la batería depende de la exposición a la luz solar, las ubicaciones geográficas, las condiciones climáticas y las horas de luz del día.

STX-SYZ26
FAROL SOLAR TIPO HADA

CARACTERÍSTICAS

1. Producto de plástico rígido en color negro mate.
2. Incluye panel solar en la parte superior y en su interior 3 metro de cobre, que irradia una luz blanca/cálida.
3. Se prende de la parte inferior.
4. Incluye una pila AA.
5. Se puede colgar.

ESPECIFICACIÓN

- Largo: 3 metros
- Puntos LED: 30 unidades
- Material: cobre
- Color: blanco cálido 2200/2300k
- Potencia: 0.06w/ cada led
- Función: estático
- Farol tipo hada: estático

NOTA: La duración de la batería depende de la exposición a la luz solar, las ubicaciones geográficas, las condiciones climáticas y las horas de luz del día.

StoreFIX®

www.storefix.cl
Show Room: San Gerardo 674, Recoleta, Santiago
Mesa Central: +56 2 2682 3669 // +56 2 2682 3513
e-mail: contacto@storefix.cl